# HEIKA–Ground Automatik

## Schachtabdeckungen mit Riffelblech und Gasdruckfedern

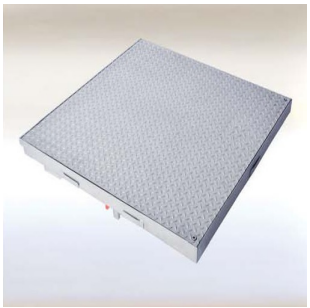

## Heika-Ground Automatik Système GRI
## Schachtabdeckung mit Aluminium-Riffelblech und Gasdruckfedern

**Beschreibung**
- Deckel mit frost- und witterungsbeständiger Spezialdichtung
- Befestigung an 2 Eckpunkten
- Durch die Gasdruckfedern ist das Öffnen oder Schließen von nur einer Person möglich
- Fallschutzvorrichtung

**Belastung**
15 kN Prüfkraft nach EN 124 (Klasse A15)

**Material**
Aluminium

**Einsatzbereiche**
Für bodengleiche Schächte im Innen- oder Außenbereich, bei denen auf höchste Qualität geachtet wird.

**Sonderanfertigungen**
Auf Anfrage kann die Bodenklappe bis zu1000x1000mm gefertigt werden.

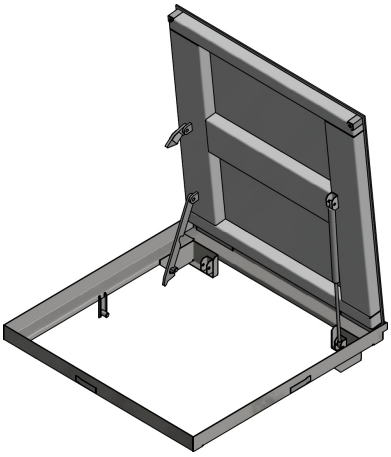

| Artikelnummer | Rahmen-Außenmaß | Lichte Weite | Höhe |
|---|---|---|---|
| GRI600600-75 | 700x721mm | 600x600mm | 75mm |
| GRI800800-75 | 900x921mm | 800x800mm | 75mm |
| GRI10001000-75 | 1100x1121mm | 1000x1000mm | 75mm |