HEIKA – Softline Solid

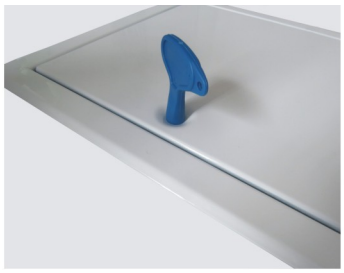

Heika-Softline Solid
mit Vierkantverschluss

- Sehr stabile Ausführung, 1,5mm Stahlblech verzinkt für den Einsatz bei hoher Beanspruchung
- Maueranker sorgen für eine sichere Montage in Wand oder Decke
- Rahmen mit gesoftetem Profil für sauberen Abschluss auf Putz oder Gipskartonoberflächen
- Aushängbares Türblatt
- Die Klappe wird mit einem Vierkantverschluss geliefert
- Standardgrößen: von 30x30cm bis 100x100cm
- Sondergrößen cm-genau auf Anfrage

Besondere Vorteile unseres Systems:

- Ideal für öffentliche Gebäude
- Kurzfristige Lieferung möglich
- Schneller, problemloser Einbau
- Technisch ausgereifte Lösung
- In jeder RAL-Farbe lieferbar
- Abschließbar

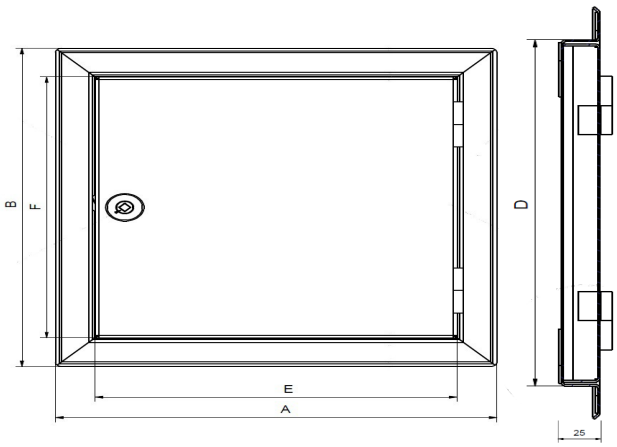

E & F = Bauöffnungsmaß
A = E + 56mm
B = F + 56mm
D = F - 1mm

HEIKA